Mr Sandman

Инструкция по эксплуатации

RU

Maestro

1

2

3

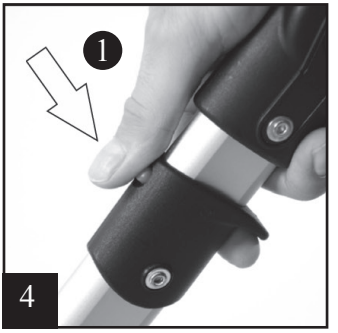
1
4

2
5

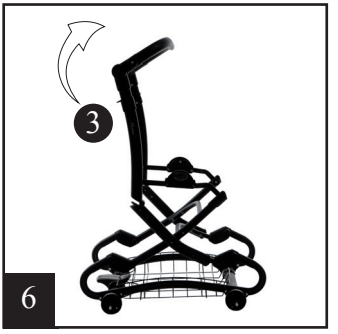
3
6

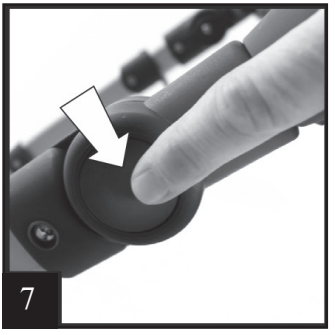
7

8

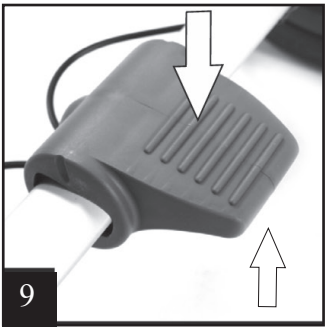
9

10

11

12

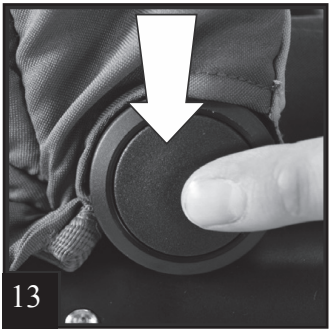
13

14

15

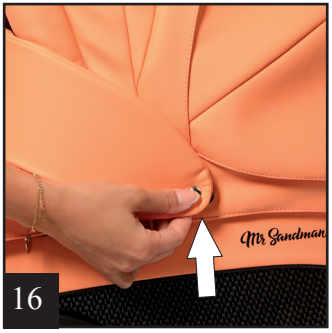
16
Mr Sandman

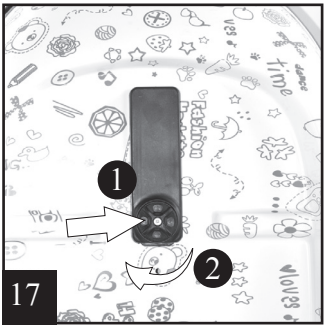
1
2
17

18

Mr Sandman
19

20

21

22

23

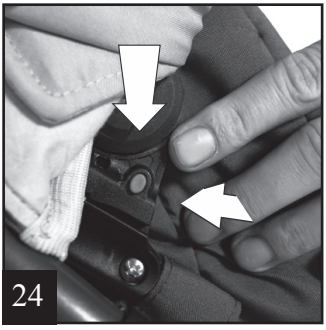
24

25

26

27

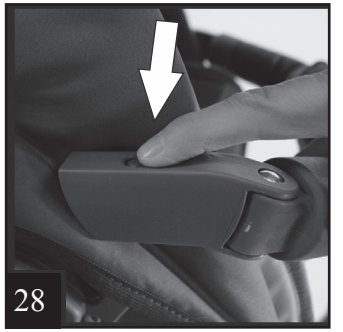
28

29

30

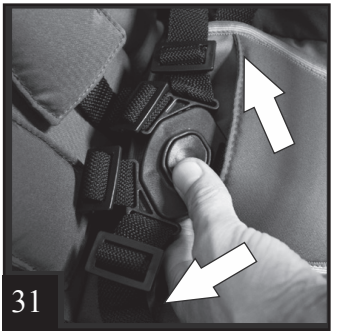
31

32

33

34

35

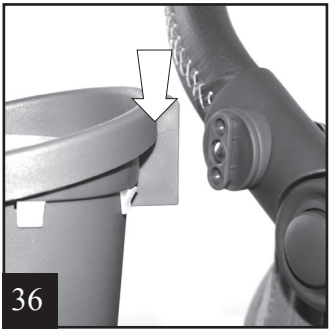
36

37

38

39

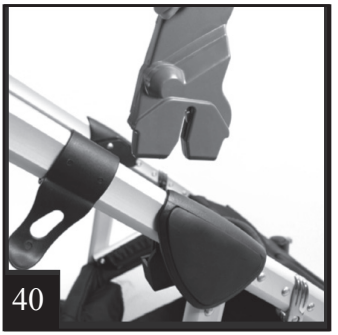
40

Mr Sandman

RUS

КОМПАНИЯ «Mr Sandman» БЛАГОДАРИТ ВАС ЗА ПОКУПКУ НАШЕЙ ПРОДУКЦИИ.
НАДЕЕМСЯ, ЧТО ОНА СООТВЕТСТВУЕТ ВАШИМ ОЖИДАНИЯМ.

ВНИМАНИЕ: ЗАБОТЯСЬ О БЕЗОПАСНОСТИ ВАШЕГО РЕБЕНКА,
МЫ НАСТОЯТЕЛЬНО РЕКОМЕНДУЕМ ВНИМАТЕЛЬНО ОЗНАКОМИТЬСЯ С НАСТОЯЩИМ РУКОВОДСТВОМ И СОХРАНИТЬ ЕГО.

СОВЕТЫ И ПРЕДОСТЕРЕЖЕНИЯ:
Заботясь о безопасности Вашего ребенка, просим Вас внимательно ознакомиться с настоящим руководством и сохранить его.
ВНИМАНИЕ! Перед началом эксплуатации необходимо снять все блокирующие фиксаторы.
ПРЕДОСТЕРЕЖЕНИЯ:
ПРЕДУПРЕЖДЕНИЕ: ВЫ НЕСЕТЕ ОТВЕТСТВЕННОСТЬ ЗА БЕЗОПАСНОСТЬ ВАШЕГО РЕБЕНКА.
ПРЕДУПРЕЖДЕНИЕ: Никогда не оставляйте ребенка без присмотра. Держите ребенка в коляске под контролем.
ПРЕДУПРЕЖДЕНИЕ: Не разрешайте ребенку играть с коляской.
ПРЕДУПРЕЖДЕНИЕ: Эта коляска предназначена для детей весом максимум 15 кг.
ПРЕДУПРЕЖДЕНИЕ: Перед использованием убедитесь, что механизмы крепления люльки правильно закреплены.
ПРЕДУПРЕЖДЕНИЕ: Коляска спроектирована для перевозки только одного ребенка.
ПРЕДУПРЕЖДЕНИЕ: Эта коляска не подходит для использования взрослыми, которые занимаются бегом, катанием на коньках и похожими видами спорта.
ПРЕДУПРЕЖДЕНИЕ: Толщина наполнителя сиденья не может превышать 25мм.
ПРЕДУПРЕЖДЕНИЕ: Груз, подвешенный на ручке, может помешать устойчивости коляски.
ПРЕДУПРЕЖДЕНИЕ: Всегда устанавливайте тормоза, когда коляска стоит, или когда кладете/вынимаете ребенка.

- Перед началом использования необходимо внимательно ознакомится с инструкцией по эксплуатации и сохранить ее для будущих консультаций.
- Если Вы не будете соблюдать советы из данной инструкции, безопасность ребенка может быть под угрозой
- Коляска предназначена для детей от 0 до 36 месяцев или до достижения ребенком веса в 15 кг.
- Нельзя использовать коляску в случае нехватки, повреждения или поломки каких-либо частей или деталей.
- Коляска служит для перевозки только одного ребенка.
- Не рекомендуется оставлять коляску на неровной поверхности, даже с заблокированным стояночным тормозом.
- Перед началом монтажа убедитесь в целостности всех элементов коляски, если они повреждены, то коляску нельзя использовать.
- Во время сборки, складывания и раскладывания коляски убедитесь, что ребенок находится на безопасном расстоянии.
- Во избежание травм во время регулирования подвижных частей коляски, убедитесь в том, что подвижные элементы не соприкасаются с ребенком.
- Во время каждой остановки коляски используйте стояночный тормоз.
- Максимальная нагрузка корзины 5кг.
- Максимальная нагрузка сумки 2кг
- Не разрешайте ребенку залезать на коляску - это может нарушить равновесие.
- Этому изделию необходим постоянный уход со стороны пользователя.
- Не используйте запчасти, которые не поставлены или не одобрены производителем, так как они могут повлиять на надежность коляски.
- Слишком большой вес, неправильное крепление и использование аксессуаров и запчастей, не одобренных производителем, могут повредить или сломать коляску, или сделать ее использование опасным.
- Переезжая бордюрный камень или ступеньку, следует поднять передние колеса.
- Нельзя съезжать на коляске по лестнице.
- Не перегружайте коляску другими детьми, различными грузами и аксессуарами. Не вешайте сумки и другие предметы на ручку коляски.
- Никогда не оставляйте коляску с надетым дождевиком дома, в теплой среде или близко к отопительным системам, так как ребенок может перегреться.
- Убедитесь, что все пользователи ознакомлены с функциями коляски.
- Открытие и закрытие коляски производится легко, без приложения особых усилий. Если это не так, не настаивайте - остановитесь и прочитайте инструкции.
- Не используйте коляску для иных целей, кроме той для которой она создана.
- Не позволяйте вашему ребенку самостоятельно залезать в коляску, играть с ней или висеть на ней.
- Всегда держите коляску, когда находитесь рядом с движущимся транспортом. Даже с установленным тормозом она может сместиться от движения воздуха спровоцированного транспортным средством. Всегда будьте внимательны, когда поднимаетесь на бордюр или спускаетесь с него.
- Возьмите ребенка и закройте коляску, когда пользуетесь эскалатором.
- Убедитесь, что сложенная коляска находится далеко от детей так как она может упасть и поранить их.

- Не используйте не приложенные аксессуары и дополнения, типа стульчиков, сумок, крючков, подносов и т.д., кроме тех, которые одобрены производителем, это может повлиять на надежность коляски.
- Не используйте дополнительные подставки для перевозки детей.

ПРЕДУПРЕЖДЕНИЕ: Ваша коляска удовлетворяет все нормативы, предусмотренные нормами безопасности и при правильном использовании и надлежащем уходе, сохранит свои функции неизменными в течении многих лет.

- Рама крепкая, но может повредиться если задние колеса будут постоянно подвержены сильным толчкам от ступеней и бордюров. Частые удары могут нанести ущерб.
- Если ваш ребенок одет в жесткую обувь, она может испортить мягкую ткань коляски.
- Если убирать коляску мокрой это может спровоцировать появление плесени.
- Если коляска находилась во влажной среде или была намочена, вытрите ее мягкой тканью и оставьте сушиться открытой перед тем как убрать.
- Держите коляску в сухом и надежном месте.
- Не оставляйте коляску надолго на солнце - некоторые ткани могут выгореть.
- Избегайте контакта коляски с соленой водой, так от этого может образоваться ржавчина.
- Не используйте коляску на пляже.

ХРАНЕНИЕ И ЧИСТКА

- Нельзя снимать обивку коляски
- Обивку коляски можно чистить влажной губкой или тряпкой деликатным моющим средством, без применения абразивных чистящих средств
- Следует контролировать состояние колес и своевременно мыть их и очищать от грязи.
- Оси колес требуют периодической обработки машинным маслом или силиконовой смазкой.
- После намокания коляски следует ее высушить, а металлические части вытереть насухо.
- Длительное воздействие солнечных лучей может привезти к изменению цвета материалов и ткани коляски.

УСЛОВИЯ ГАРАНТИИ

- Гарантия на коляску составляет 6 месяцев с даты покупки, при условии, что она будет использоваться по назначению.
- Все жалобы по поводу недостатков коляски следует направлять по месту покупки данной коляски.
- Гарантийный ремонт осуществляет производитель или сервисный центр, указанный продавцом.
- Все физические недостатки коляски, обнаруженные в процессе ее эксплуатации в гарантийный период, буду исправлены производителем в срок не более 21 дня с момента ее передачи на производство.
- Гарантийный срок будет продлен на время проведения гарантийного ремонта.
- Способ ремонта коляски определяет производитель.
- На гарантийный ремонт принимается товар только в чистом виде.
- В случае утери гарантийного талона дубликат не выдается.
- Гарантия действительна на территории России.
- Гарантия на проданный товар не исключает и не приостанавливает права покупателя.

ГАРАНТИИ НЕ ПОДЛЕЖАТ

- Естественный износ деталей, связанных с использование коляски
- Дефекты, появившиеся в результате неправильного использования коляски
- Ремонт деталей коляски не в сервисном центре
- Дефекты и разрывы, появившиеся по вине покупателя.
- Выцветание тканей, вызванное длительным воздействием солнечных лучей.

ВНИМАНИЕ!!! Гарантия не распространяется, если при движении детской коляски по ровной поверхности отклонение шасси от „линии траектории” в ту или иную сторону не превышает 30см на каждые 5 метров пройденного пути.

РУКОВОДСТВО ОБСЛУЖИВАНИЯ
РАСКЛАДЫВАНИЕ И СКЛАДЫВАНИЕ КОРПУСА КОЛЯСКИ:
При раскладывании рама коляски должна находится в горизонтальном положении, как показано на (рис. 1). Придерживая ручку, энергично потяните вверх до защелкивания алюминиевого замка (рис. 2).
ВНИМАНИЕ! Перед эксплуатацией коляски убедитесь, что блокирующий механизм зафиксирован!
Для того, чтобы сложить раму, необходимо нажать кнопки на фиксаторах, которые расположены с обеих сторон рамы и одновременно потянуть их вверх (рис. 4-5). После этого поднимите ручку рамы вверх и сложите ее (рис. 6).
ВНИМАНИЕ! Перед складыванием рамы коляски нужно снять люльку / прогулочный блок. Таким образом Вы избежите трудностей во время складывания.

РЕГУЛИРОВКА ВЫСОТЫ РУЧКИ:
Высоту расположения ручки можно установить в соответствии с высотой человека, управляющего коляской. Для этого нужно одновременно нажать на кнопки, расположенные с обеих сторон ручки, и удерживая их, произвести регулировку высоты ручки (рис.7).

УСТАНОВКА И СНЯТИЕ КОЛЕС:
Чтобы установить колеса, необходимо нажать кнопку на колесе (рис. 8), затем надеть колесо как можно дальше на ось, отпустить кнопку и легко потянуть назад до момента блокировки.
ВНИМАНИЕ! Перед эксплуатацией коляски убедитесь, что все колеса установлены в соответствии с выше описанной процедурой.

НАДУВНЫЕ КОЛЕСА:
Коляска доступна в версии с надувными и гелиевыми колесами. Оптимальное давление в шинах передних колес составляет 0,6 атмосфер (бар), в задних шинах 0,8 атмосфер (бар). Накачка гелиевых колес не требуется.

АМОРТИЗАЦИЯ:
Коляска оснащена пружинными амортизаторами без возможности их регулирования.

ТОРМОЗ:
Коляска оснащена стояночным тормозом, чтобы его активировать, нужно нажать ногой на педаль (рис. 9). Разблокировка тормоза происходит при поднятии педали.
ВНИМАНИЕ! Не оставляйте коляску на наклонной поверхности, если в ней находится ребенок, даже в том случае, если стояночный тормоз активирован.
ВНИМАНИЕ! Запрещено движение коляски с активированным стояночным тормозом.

РУЧКА ДЛЯ ПЕРЕНОСА ЛЮЛЬКИ:
Люлька коляски оснащена удобной ручкой для его переноски (рис.15).

УСТАНОВКА И СНЯТИЕ ЛЮЛЬКИ:
Для установки люльки на раму коляски, нужно вставить ее в специально предназначенные для этого отверстия держателей (рис. 10), которые расположены по одному с каждой из сторон коляски, до щелчка (рис. 11). Чтобы снять люльку нужно потянуть вверх за рычажки, расположенные внизу с обеих сторон люльки (рис. 12).
ВНИМАНИЕ: Не складывайте раму коляски с установленной на ней люлькой.

КАПЮШОН ЛЮЛЬКИ:
Люлька оснащена несъемным капюшоном. Капюшон можно устанавливать в желаемой позиции (рис. 14), нажимая кнопки, расположенные с его обеих сторон (рис.13). Капюшон оборудован удобной ручкой для переноса люльки (рис. 15) и вентиляционным окном (рис. 20).

ЧЕХОЛ ДЛЯ ЛЮЛЬКИ:
Люлька оснащена чехлом, крепящимся с помощью кнопок, расположенных с обеих сторон капюшона (рис. 16).

РЕГУЛИРОВКА СПИНКИ ЛЮЛЬКИ:
Высота подголовника в люльке устанавливается с помощью пластикового регулятора, расположенного сзади люльки. Для регулировка подголовника необходимо поворачивать регулятор вправо (рис. 17, 18).

МОСКИТНАЯ СЕТКА:
Люлька оснащена москитной сеткой (рис.19,20), крепящейся к капюшону с помощью застёжки-молнии и липучек, расположенных с обеих сторон колыбели.

УСТАНОВКА И СНЯТИЕ ПРОГУЛОЧНОГО БЛОКА:
Чтобы установить прогулочный блок на раме коляски, необходимо поместить его в специально предназначенные для этого отверстия, расположенные с обеих сторон коляски (рис.21, 22). Фиксация происходит автоматически после щелчка.
ВНИМАНИЕ! Перед использованием коляски убедитесь, что прогулочный блок установлен правильно.
Чтобы снять прогулочный блок, нужно потянуть за ручки, расположенные с обеих его сторон и затем поднять сидение вверх (рис. 23).
ВНИМАНИЕ! Не складывайте раму коляски с установленным на ней прогулочным блоком.

КАПЮШОН ПРОГУЛОЧНОГО БЛОКА:
Прогулочный блок оснащен капюшоном. Чтобы установить капюшон, следует вставить его в крепежи, предназначенные для этого держатели, расположенные с обеих сторон рамы сидения. Для снятия капюшона нажмите на красные кнопки, и выньте его из держателей (рис.24).
В капюшоне есть вентиляционная сетка, открывающаяся при помощи застежки-молнии.

РЕГУЛИРОВКА СПИНКИ:
Спинку прогулочного блока можно установить в 3-х положениях. Чтобы установить спинку выше, нужно потянуть ее вверх. Чтобы опустить спинку - потянуть пластиковый рычаг вверх и опустить спинку вниз (рис.25).
ВНИМАНИЕ! При сидящем в коляске ребенке, эти действия могут быть затруднены.

РЕГУЛИРОВКА ПОДНОЖКИ:
Положение подножки можно изменить при одновременном надавливании на боковые кнопки, расположенные в верхней части подножки (рис. 26, 27).

ЗАЩИТНЫЙ БАМПЕР:
Прогулочный блок оснащен бампером безопасности. Для его установки необходимо вставить его крепежи в предназначенные для этого держатели, находящиеся с обеих сторон прогулочного блока. Для снятия бампера безопасности, нужно нажать на кнопки, расположенные с обеих сторон на его крепежах, затем потянуть к себе (рис.28,29). После установки защитного бампера, пристегните кнопками ремень, предохраняющий ребенка от сползания.
ВНИМАНИЕ! Всегда, когда ребенок находится на сидении прогулочного блока, используйте защитный бампер вместе с ремнем безопасности.

РЕМНИ БЕЗОПАСНОСТИ:
Коляска оснащена 5-точечными ремнями безопасности. После посадки ребенка в кресло, ремни необходимо застегнуть, защелкивая их в замке (рис.30) и подтянуть в регуляторах в соответствии с ростом ребенка. Чтобы расстегнуть ремни, необходимо нажать на фиксаторы и потянуть ремни вверх (рис.31)
ВНИМАНИЕ! Всегда, когда ребенок находится в прогулочном блоке или автокресле, он должен быть пристегнут ремнями безопасности.

ЧЕХОЛ ПРОГУЛОЧНОГО БЛОКА:
Прогулочный блок оснащен чехлом, который крепится к нему кнопками, расположенными с обоих сторон (рис.32)

СУМКА:
Коляска оснащена практичной сумкой (рис.33), крепящейся с помощью специальных держателей (рис.34). У сумки есть удобный ремень, благодаря которому, её можно носить на плече.

ПОДСТАКАННИК:
Коляска оснащена подстаканником, который можно установить на ручку (рис.35, 36).
ВНИМАНИЕ: Нельзя использовать подстаканник для горячих жидкостей.

МОСКИТНАЯ СЕТКА:
Для защиты от насекомых в комплекте имеется москитная сетка, которая полностью закрывает люльку коляски (рис. 37).

ДОЖДЕВИК:
Коляска оснащена универсальным дождевиком, который подходит для люльки и прогулочного блока (рис.38, 39).

АДАПТЕРЫ:
Для установки на раму автокресла-переноски используйте адаптеры, которые устанавливаются в место крепления люльки/прогулочного блока. Адаптеры поставляются в комплекте только к коляскам 3 в 1.

ГАРАНТИЙНЫЙ ТАЛОН

No	Дата приема в ремонт	Вид ремонтных работ	Дата продления гарантии	Дата и подпись
1				
2				
3				

Дата продажи Подпись Покупателя Печать магазина

0-36

VIN